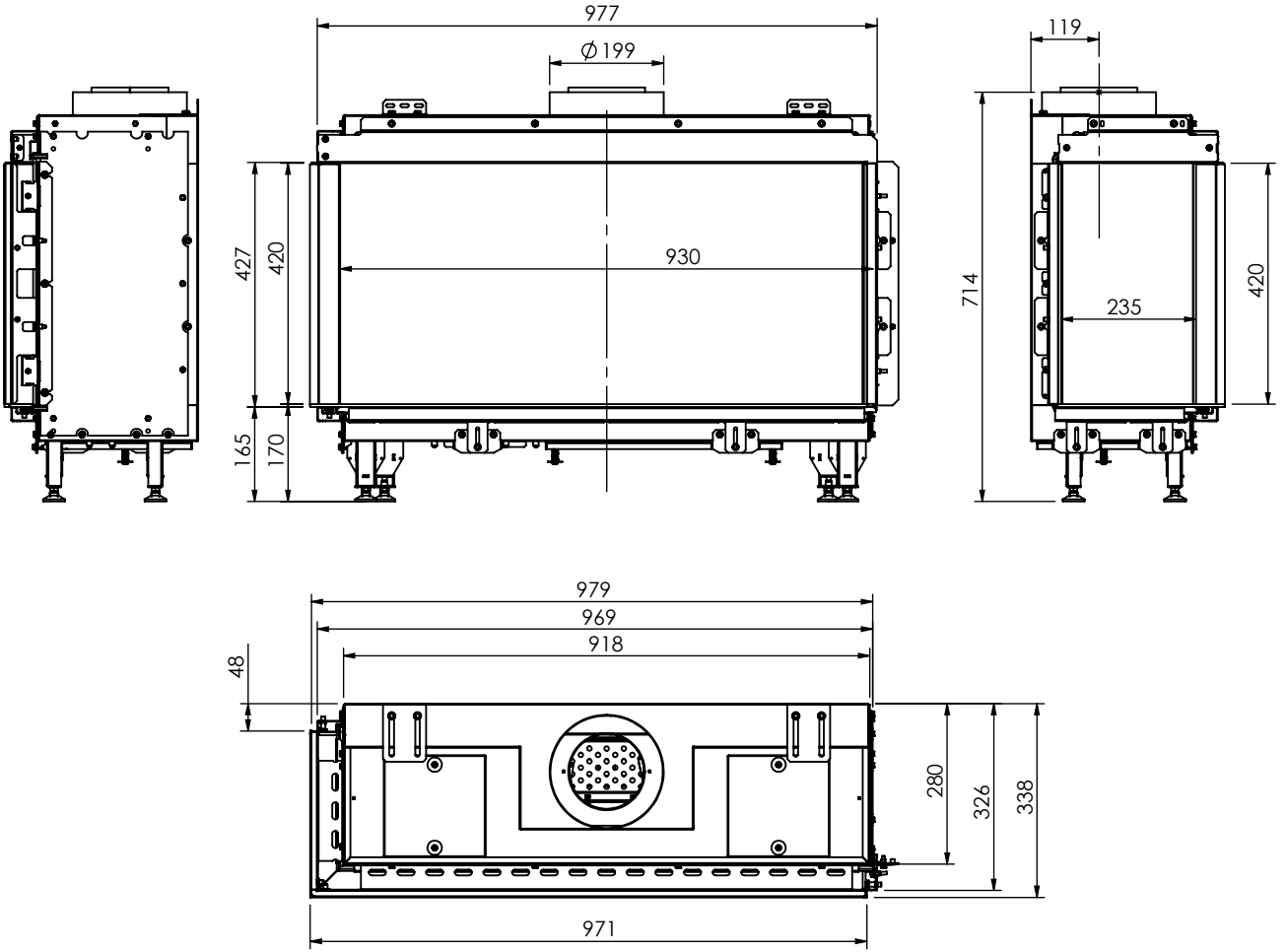
977
∅199
119
427
420
930
714
235
420
165
170
979
969
918
48
280
326
338
971